SPHERE600-AL-R-ø28,5-30,7 [P/N: 100822]

Ces sphères de balisage sont destinées au balisage diurne des câbles aériens. Elles sont conformes aux recommandations du chapitres 6 de l'OACI (Organisation de l'Aviation Civile Internationale).



- diamètre 600mm
- matière: aluminium
- Conçu pour câble haute tension 400KV haute température
- Montage rapide avec 2 boulons imperdables et grenouillères

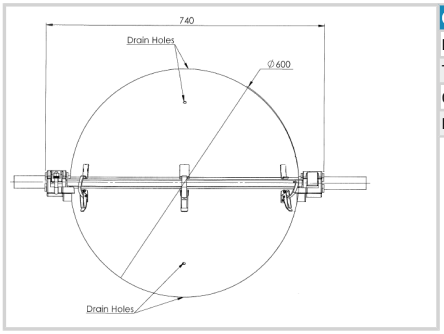

Caractéristiques Mécaniques	
Diamètre de câble	ø28,5-30,7mm
Température maximum du câble	250°C peak
Couleur	rouge
Poids	6,5kg