This drawing it covers are the property of OBSTA. This document cannot reproduced, copied or cummnicated with third parties without the authorization of OBSTA.
Ce document est la propriété d'OBSTA. Il ne peut être reproduit ou communiqué à des tiers sans l'autorisation écrite d'OBSTA.

A4

Les dimensions sont en mm
All dimensions are in mm
Ebavurage arêtes vives
Deburring sharp edges

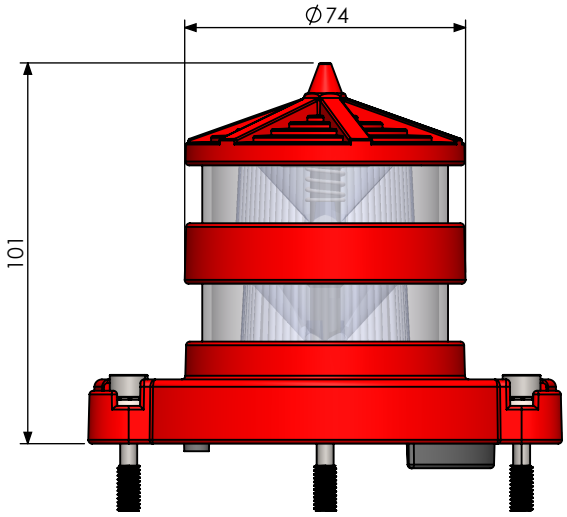

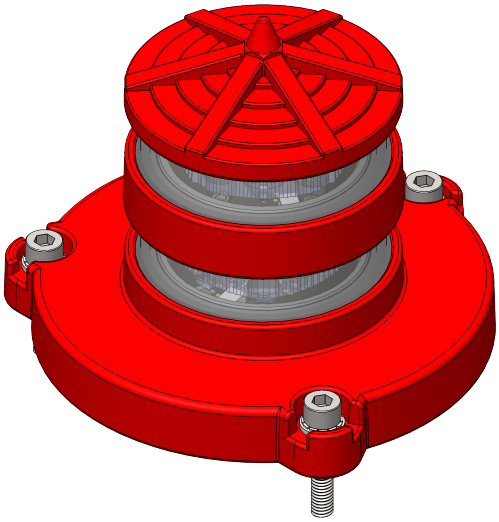

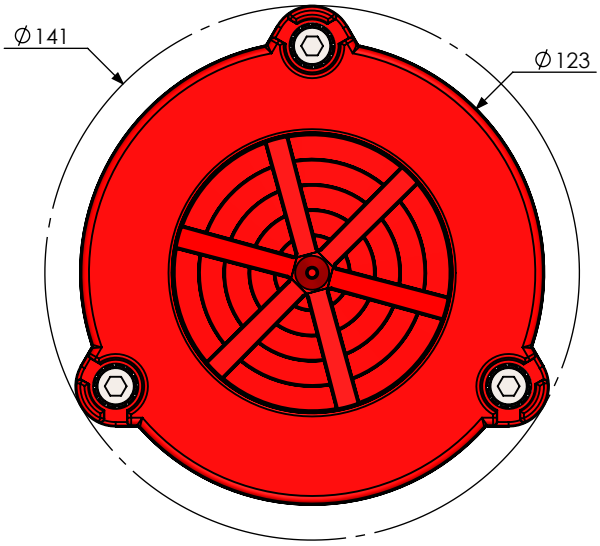

REV	DATE	DESIGNED BY:	MODIFICATIONS	APPROVED BY:
A	26/11/26	T. OUDIN	CREATION	A. ROYER

Usine de Reims
3, Impasse de la blanchisserie
BP 56
51052 REIMS Cedex - France
Tel.:+33 (0) 326 857 400

PROJECT NUMBER: PR1907	TITLE: Navilite 2.0 flash head			
CODE: 114013-29	DRAWING: O-CUS-00970-NAV		REV: A	PAGE: 1/1
WEIGHT (g)	TOLERANCES:	MATERIAL:	CANCELED AND REPLACED:	
	SCALE: 1:2	FINISH:		

Seul le plan PDF est contractuel / *Only the PDF draw is contractual*