This drawing it covers are the property of OBSTA. This document cannot reproduced, copied or cummnicated with third parties without the authorization of OBSTA.
Ce document est la propriété d'OBSTA. Il ne peut être reproduit ou communiqué à des tiers sans l'autorisation écrite d'OBSTA.

Les dimensions sont en mm
All dimensions are in mm

A3

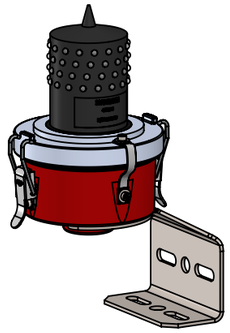

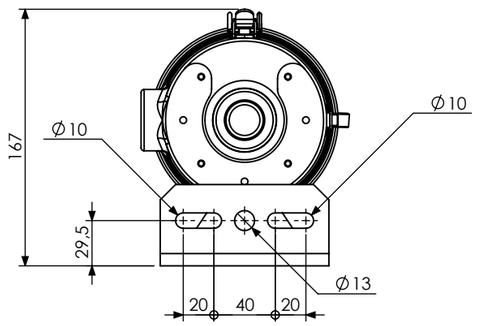

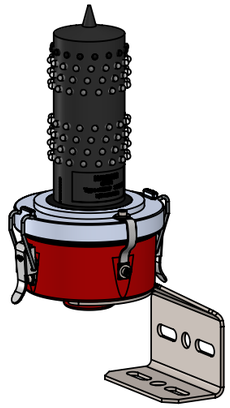

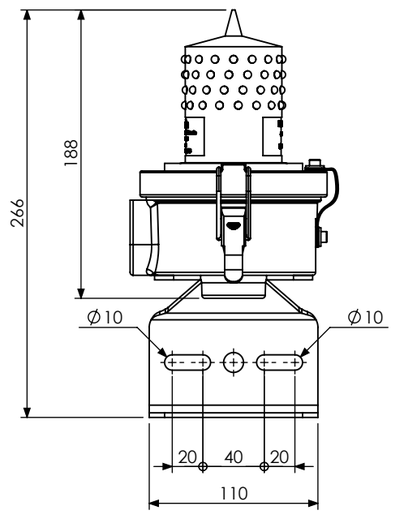

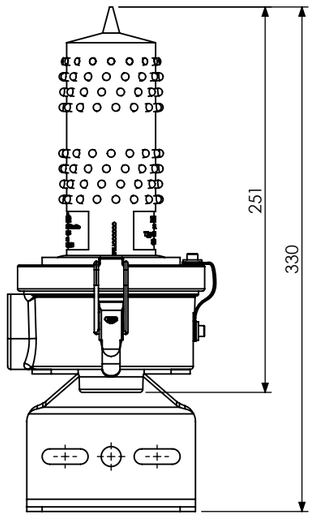

Red NAVILITE configuration

IR +Red NAVILITE configuration

0° installation

45° installation

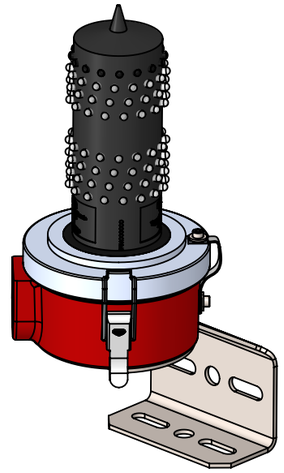

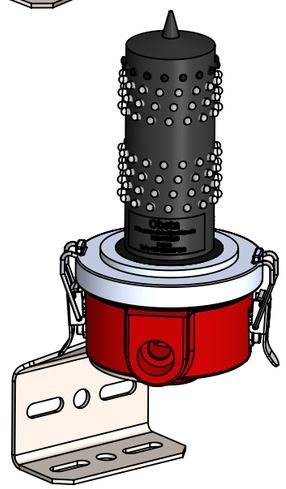

90° installation

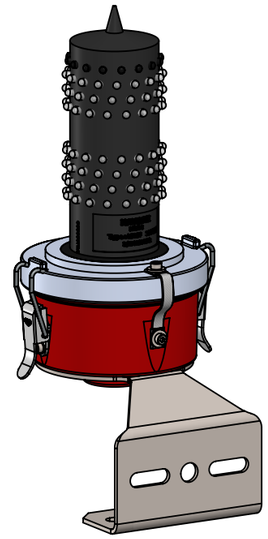

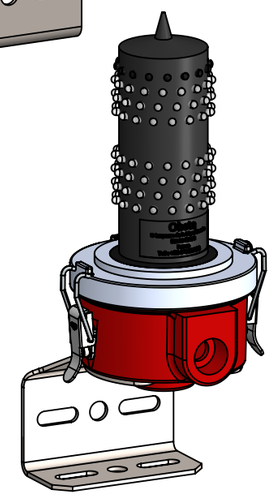

A	13/07/21	T MÉLINE	CREATION	A ROYER
IND/*REV*	DATE	DESSINE PAR: *DESIGNED BY:*	NATURE DES MODIFICATIONS/MODIFICATIONS	APPROUVE PAR: *APPROVED BY:*

obsta
Usine de Reims
3, Impasse de la blanchisserie
BP 56
51052 REIMS Cedex - France
Tel.:+33 (0) 326 857 400

NAVILITE L-810(F)(L)
Dimensions & configurations

CODE:	PLAN: *DRAWING:* O-CUS-00180-NAV	IND/*REV* A	FOLIO: *PAGE:* 1/1
NUMERO DE PROJET: *PROJECT NUMBER:* PR1902	TOLERANCES: *TOLERANCES:* / ECHELLE: *SCALE:*	MATIERE: *MATERIAL:* / FINITION: *FINISH:* -	ANNULE ET REMPLACE: *CANCELED AND REPLACED:* -

O-CUS-00180-NAV-A