OBSTA STI 48V DC [P/N: 13200]

Feu basse intensité à décharge (vérifié par le STAC) destinée au balisage nocturne de tous les types d'obstacles alimentés par source autonome continue 48VCC.

- Efficacité lumineuse excellente avec un spectre vertical excédant largement le minimum requis par l'OACI,
- Parfaitement étanche,
- Ensemble monobloc surmoulé avec lampe 5 spires en en verre dure insensible à la chaleur
- Pas de mise à la terre, produit de classe 2,
- Protection contre les surtensions incluse
- Alarme par retour de polarité +48V en cas de défaut lampe ou alimentation anormale

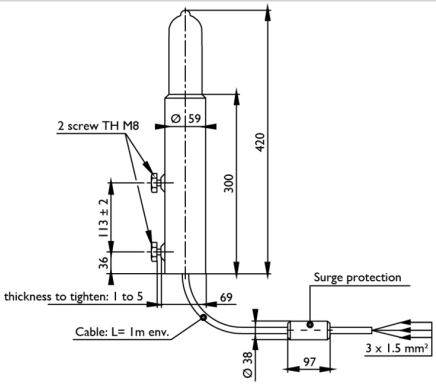

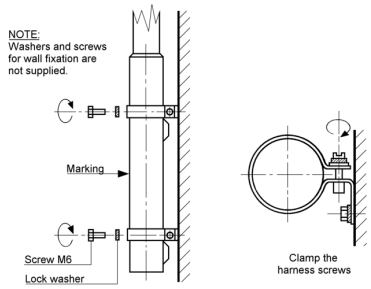

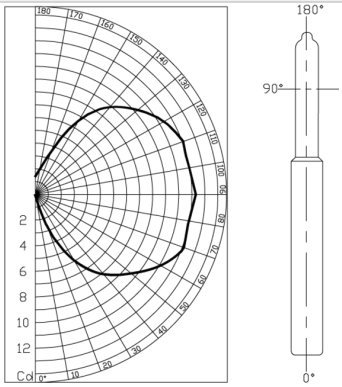

Caractéristiques Électriques	
Puissance max.	12 W
Intensité électrique	250 mA
Tension d'alimentation	48VCC (-10%; +15%)
Caractéristiques Mécaniques	
Classe IP	IP66
Câblage	Sur 3 fils dénudés 3x1,5mm² (longueur du câble 1 mètre) (2 fils d'alimentation, 1 fil d'alarme)
Température de fonctionnement	-40/+55°C
Poids	1,5 kg
Taille de la balise	420mm (hauteur) x 69mm (plus de diamètre)
Fixation	2 vis de type M8 (fourni). Épaisseur à serrer: 1 à 5 mm
Caractéristiques photométriques	
Intensité lumineuse	> 10 Cd
Couleur mode nuit	Rouge fixe
Ouverture de faisceau verticale	>120°
Ouverture de faisceau horizontale	360°
Normes	
Conformité aux normes	OACI annexe 14 chapitre 6 (8ième édition 07/2018), EASA, STAC