NAVILITE-240I-KIT [P/N: 113909I-KIT]

Feu basse intensité type A et B rouge fixe

- Lampe surmoulée parfaitement étanche comprenant 64 leds câblées en 16 circuits indépendant de 4 leds avec base en aluminium peinte en rouge
- pointe anti-oiseau
- Protection contre les surtensions incluses
- Renvoi d'alarme par contact sec ouvert ou fermé en cas de défaut lampe ou alimentation
- Fourni avec fixation inox et presse-étoupe en laiton nickelé
- Eléments imperdables pendant l'installation

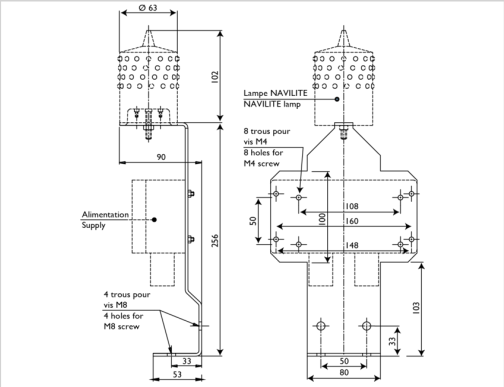

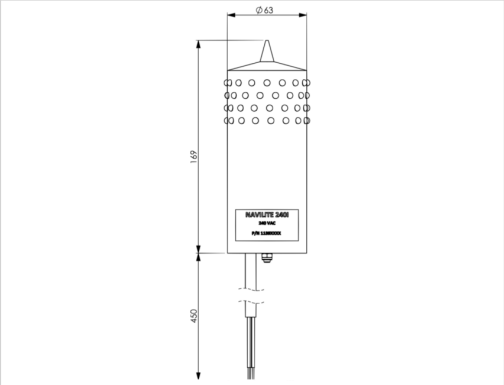

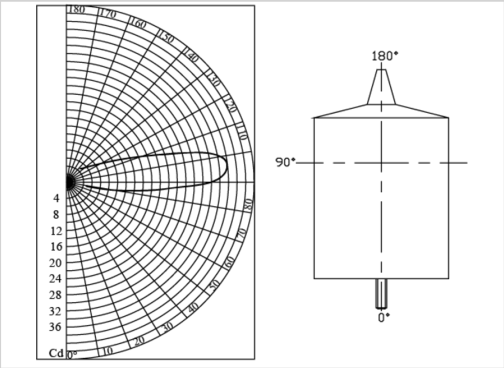

Caractéristiques Électriques	
Puissance max.	6 W
Intensité électrique	70 mA
Durée de vie typique	~10 ans
Tension d'alimentation	110VCA à 240VCA +/-10% 50/60Hz
Caractéristiques Mécaniques	
Classe IP	IP66
Câblage	Sur 3 fils dénudés 3x1,5mm² (2 fils d'alimentation, 1 fil de terre)
Température de fonctionnement	-40/+55°C
Poids	950 g
Poids	950 g
Taille de la balise	Ø x h :63 x 169 (mm)
Fixation	1 vis M5 fourni
Caractéristiques photométriques	
Intensité lumineuse	> 32cd
Couleur mode nuit	Rouge fixe
Ouverture de faisceau verticale	>10°
Ouverture de faisceau horizontale	360°
Normes	
Conformité aux normes	OACI annexe 14 chapitre 6 (8ième édition 07/2018), EASA, STAC