OFC-RI-048-R [P/N: 113790RI-048-R]

Feu moyenne intensité rouge type B (ou C) L-864 ou CL-864 avec IR

Brevets: **EP 1966535B1 & US 7816843**

Ba

Op

Ca
Ter
Co
Ca
Cla
Câ
Ter
Po
Tai
Dia
Se
Fix
Ca
Pu
Int
Co
Ou
Ou
Ca
No
Co
Ce

Les dimensions sont en mm
All dimensions are in mm
Ebavurage arêtes vives
Deburring sharp edges

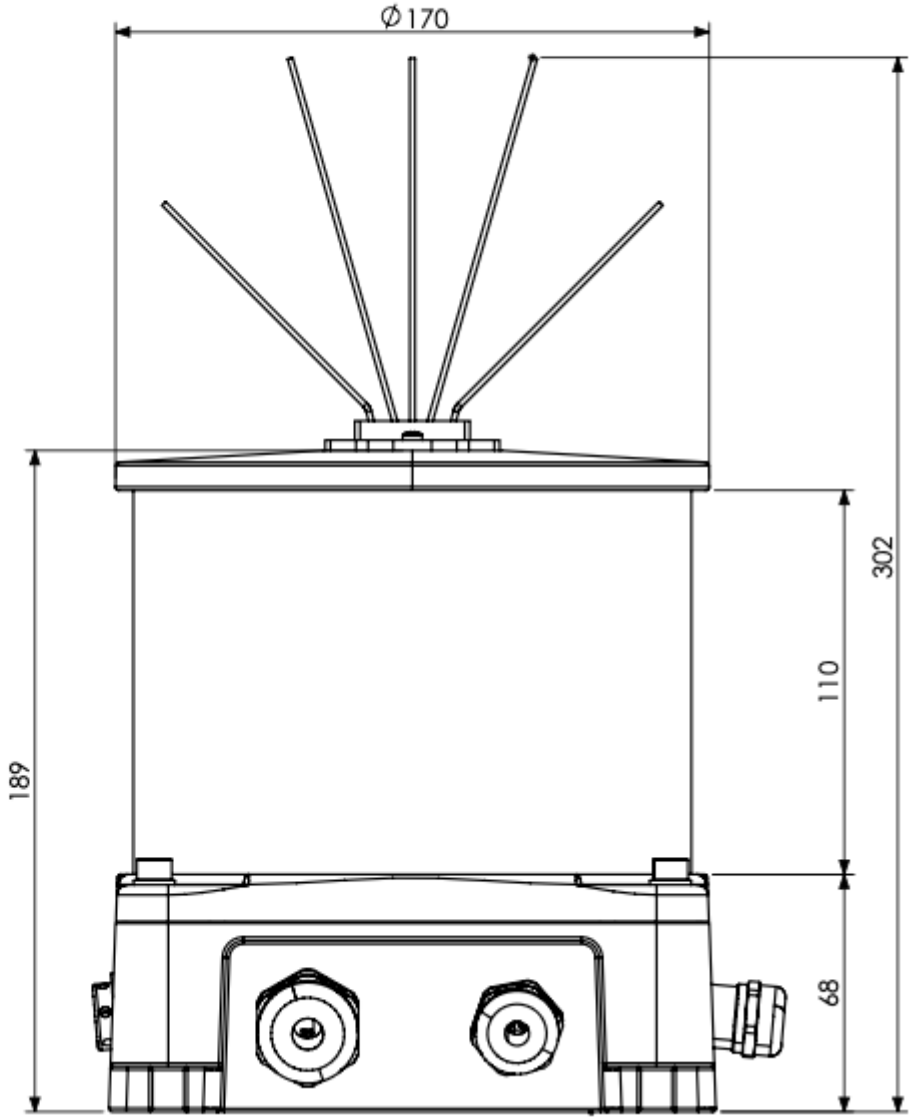

OFC-RI-048-R [P/N: 113790RI-048-R]
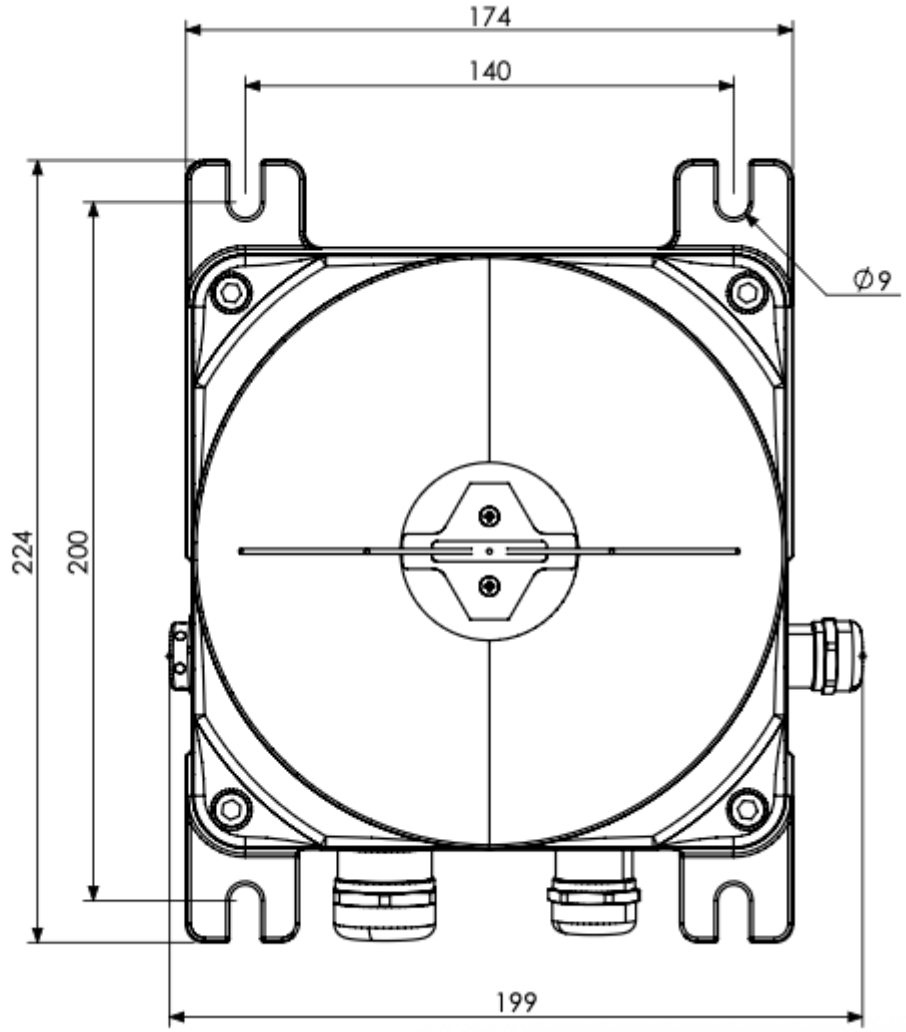
Feu moyenne intensité rouge type B (ou C) L-864 ou CL-864 avec IR