OFP-360-RW-JB [P/N: 113731JB]

Balise moyenne intensité comprenant 6 projecteurs bi-couleur à led. Cette balise se raccorde avec un câble de liaison blindé 18G1,5 à une alimentation obsta déportée

Balise moyenne intensité diurne et nocturne comprenant:

6 projecteurs bi-couleur en aluminium peint et en verre avec câble moulé 1 boitier de raccordement à raccorder à un câble multibrin OBSTA 1 socle en aluminium avec couvercle peint en blanc

Cette balise doit être alimentée depuis un coffret d'alimentation OBSTA avec un cable de liaison 18G1.5 code 127106

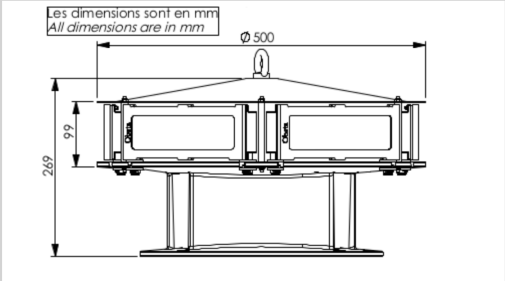

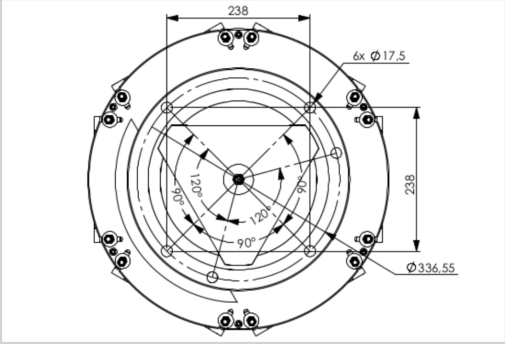

Caractéristiques Mécaniques	
Température de fonctionnement	-40/+55°C
Poids	15 kg
Taille de la balise	333mm (hauteur) x 500mm (diamètre)
Fixation	6 trous de montage dia.16mm, cercle dia.337mm (standard FAA)
Caractéristiques photométriques	
Intensité lumineuse effective de jour en site à 0°	20 000cd (blanc)
Intensité lumineuse effective au crépuscule en site à 0°	20 000cd (blanc)
Intensité lumineuse de nuit en site à 0°	2 000cd (rouge) avec IR
Couleur mode jour/crépuscule	blanc
Couleur mode nuit	Rouge
Ouverture de faisceau verticale	>3°
Ouverture de faisceau horizontale	360°
Normes	
Conformité aux normes	OACI annexe 14 chapitre 6, EASA, Nema