OFI360-RW-240 [P/N: 113725IA]

Feu OBSTAFLASH moyenne intensité blanc/blanc ou bi-couleur type A et B (type C possible à la place du type B)

Balise

- 6 projecteurs avec câble moulé en aluminium peint et en verre
- 2 circuits de leds blanches en redondance, rouge avec infrarouge de nuit par projecteur
- compatible avec les lunettes de vision nocturne infrarouge (IR)
- Alimentation 48Vcc dans un coffret inox intégrée
- Installation facile avec éléments imperdables pendant l'installation
- Protection surtension à double étage incluse dans la balise
- GPS en back-up pour la synchronisation des éclats et du changement de mode jour/crépuscule/nuit
- Bouton de test jour/nuit

Coffret d'alimentation

- Armoire inox 316L avec fermeture par clé alimentée en 110V-240Vca
- protection surtension

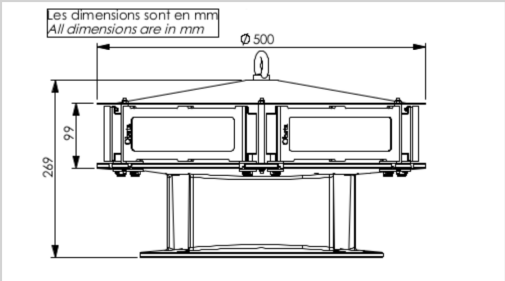

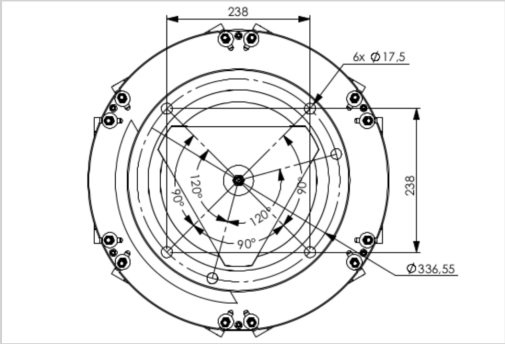

Caractéristiques Électriques	
Tension d'alimentation	110VCA à 240VCA +/-10% 50/60Hz
Consommation électrique moyenne	55W (mode jour), 8W (mode nuit)
Caractéristiques Mécaniques	
Classe IP	IP66 par projecteur
Câblage	Presse-étoupes en laiton nickelé et borniers de raccordement
Température de fonctionnement	-40/+55°C
Poids	24 kg
Poids	24 kg
Taille de la balise	333mm (hauteur) x 500mm (diamètre)
Taille de l'alimentation	400mm (hauteur) x 300mm (largeur) x 200mm(profondeur)
Section des fils	de 1 à 4 mm²
Fixation	6 trous de montage dia.16mm, cercle dia.337mm (standard FAA)
Caractéristiques photométriques	
Intensité lumineuse effective de jour en site à 0°	20 000cd (blanc)
Intensité lumineuse effective au crépuscule en site à 0°	20 000cd (blanc)
Intensité lumineuse de nuit en site à 0°	2 000cd (rouge) avec IR
Couleur mode jour/crépuscule	blanc
Couleur mode nuit	Rouge
Ouverture de faisceau verticale	>3°
Ouverture de faisceau horizontale	360°
Cadence de clignotement	20, 30, 40 ou 60 éclats par minute
Normes	
Conformité aux normes	OACI annexe 14 chapitre 6 (8ième édition 07/2018), EASA, STAC