# OFI120-WW-48/240-U [P/N: 113757U]

## Kit moyenne intensité blanc type A L-865

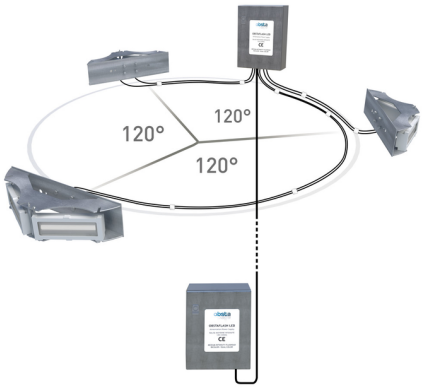


Brevets: EP3230651, FR1462349, Pat. 10,247,386

3 balises OFP-120-RW-10L-U avec:

- 2 projecteurs IP66
- Aluminium peint et verrine en verre,
- Support inox vertical

Une alimentation:

- Coffret inox avec entrée des câbles par le bas
- Protection surtension incluse
- Renvoi d'alarme en cas de défaut projecteur, synchronisation ou alimentation
- Bouton de test auto/jour/nuit
- Sécurité: coupure automatique à l'ouverture du coffret pour les versions AC
- Plusieurs voyants de diagnostic

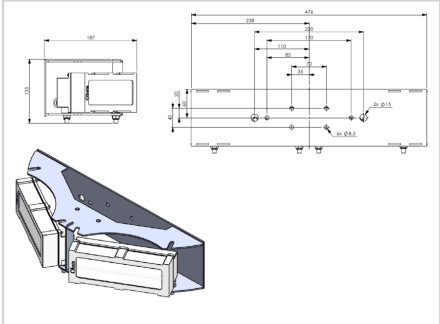

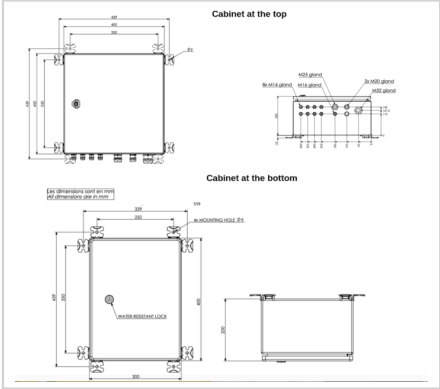


| | |
|---|---|
| **Caractéristiques Électriques** | |
| Tension d'alimentation | 110VCA à 240VCA +/-10% 50/60Hz |
| Consommation électrique moyenne | 55W (mode jour), 8W (mode nuit) |
| **Caractéristiques Mécaniques** | |
| Câblage | Pour chaque projecteur, 10 mètres de câble moulé Pour l'armoire d'alimentation 1 prise par projecteur + presse-étoupes en laiton nickelé et borniers de raccordement pour le câble d'alimentation et de signaux |
| Température de fonctionnement | -40/+55°C |
| Poids | 3,5kg per flash-head |
| Taille de la balise | 120mm (hauteur) x 480mm (largeur) |
| Taille de l'alimentation | 400mm (hauteur) x 300mm (largeur) x 200mm(profondeur) |
| **Caractéristiques photométriques** | |
| Intensité lumineuse effective de jour en site à 0° | 20 000cd (blanc) |
| Intensité lumineuse effective au crépuscule en site à 0° | 20 000cd (blanc) |
| Intensité lumineuse de nuit en site à 0° | 2000cd (blanc) |
| Couleur mode jour/crépuscule | blanc |
| Couleur mode nuit | Blanc |
| Ouverture de faisceau verticale | >3° |
| Ouverture de faisceau horizontale | 360° avec minimum 3 feux fixés à 120° autour de l'obstacle |
| Cadence de clignotement | 40 |
| **Normes** | |
| Conformité aux normes | OACI annexe 14 du chapitre 6, FAA (AC 150/5345-43J), UK MOD, STAC |
| Certification | FAA (AC 150/5345-43J), ETL certified, DGAC(Fr) |