WHITE OBSTA XENON FLASHHEAD ONY [P/N: 113830]

Pièces détachées pour feu xénon obstaflash
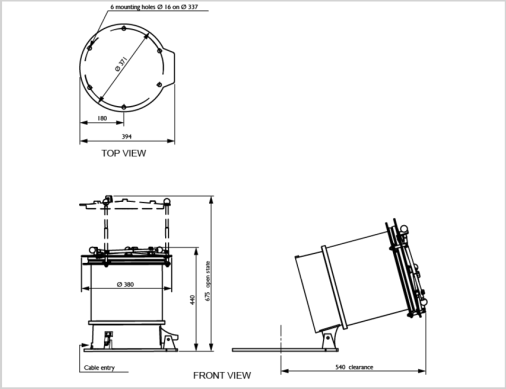
Tête de feu complète