STAINLESS BRACKET 1 OBSTA STI/HISTI [P/N: 113121]

Équerre de fixation pour 1 feu OBSTA HI STI ou OBSTA STI

- Équerre inox épaisseur 3mm permettant de fixer une lampe OBSTA STI ou OBSTA HI STI sur un support horizontal

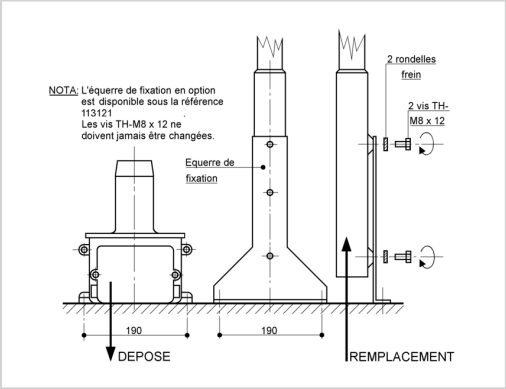

Caractéristiques Mécaniques	
Poids	0.77 Kg
Fixation	2 trous de montage pour vis M6